Filter für EMV	Datenblatt 2402 T	Emc-Technik & Consulting

DFW-600-Serie

Durchführungsfilter für 0,5 bis 15 A

Die Durchführungsfilter für Wechsel- oder Gleichspannung sind in einem Messinggehäuse montiert und mit Epoxyd- Harz gegen Umwelteinflüsse geschützt. Es sind zwei Ausführungen als Standard lieferbar: Drahtanschluss mit ca. 40 mm Draht 1,2 mm Ø und Lötanschluss mit 1,2 mm Lötöse. Weitere Ausführungen sind auf Anfrage ebenfalls möglich, ebenso andere Gehäusegrößen und andere Werte für die Induktivitäten oder Kapazitäten.

Elektrische Eigenschaften:

Betriebsspannung:	150 V DC 100 V AC 50/60Hz
Nennstrom:	siehe Tabelle
Prüfspannung:	250 V DC, 2s
Einfügungs-Dämpfung:	siehe Diagramm
Kapazitäts-Toleranz:	± 10 %

Mechanische Eigenschaften:

Abmessungen:	9,8 x 19 mm D x L
Befestigungsbohrung:	6,2 mm
Befestigungsgewinde:	M6 x 0,5
Befestigungswand:	1 - 2 mm
Brennbarkeit:	UL-94 V0

Typische Einfügungs-Dämpfung

in 50 Ω-Systemen, mit oder ohne Last

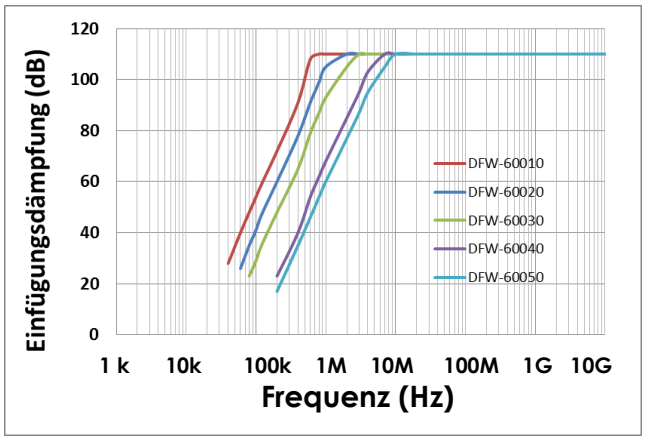

Artikel-Nr. (Drahtanschluss)	Artikel Nr. (Lötöse)	Nennstrom	Gleichstrom-Widerstand	Einfügungs-Dämpfung >60 dB ab.	Induktivität	Parallel-Kapazität
DFW-	DFW-	(A)	(Ω)	(kHz)	(µH)	(nF)
60010	60110	0,5	0,6	150	300	2 x 500
60020	60120	1	0,15	200	60	2 x 500
60030	60130	2	0,05	300	28	2 x 500
60040	60140	5	0,01	400	5	2 x 500
60050	60150	15	0,005	600	3	2 x 500

© 2024.01 / D.Bl. 2402 T

Emc-Technik & Consulting GmbH
Emilienstraße 35 70563 Stuttgart
www.emc-technik.de
info@emc-technik.de
Tel.: 0711/7351081
Fax: 0711/7351083

Zeichnung für Durchführungsfilter mit Drahtanschluss

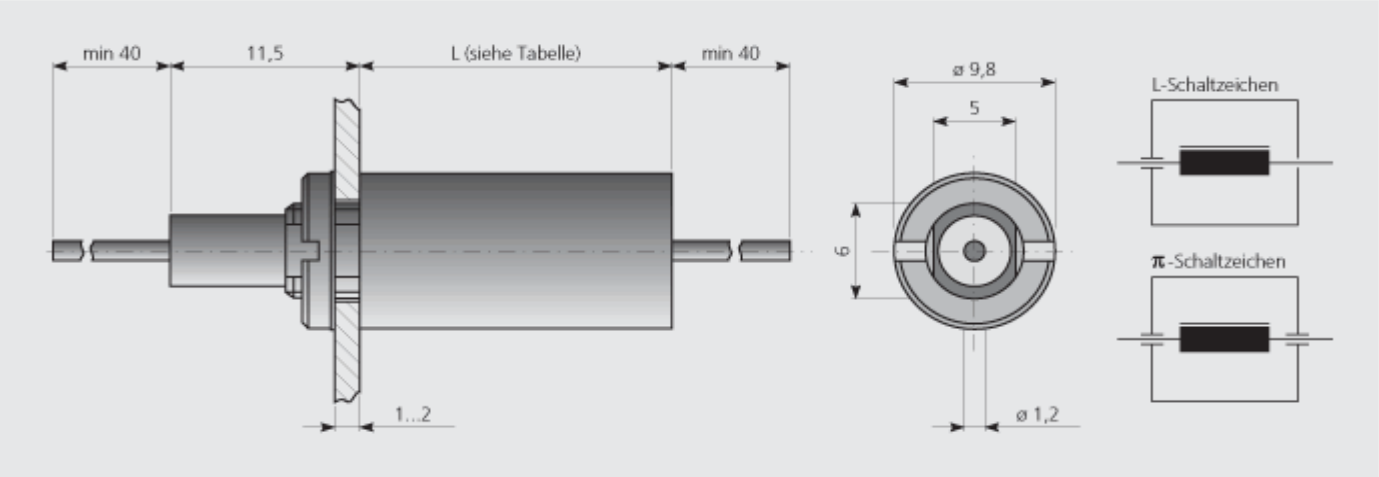

Zeichnung für Durchführungsfilter mit Lötöse

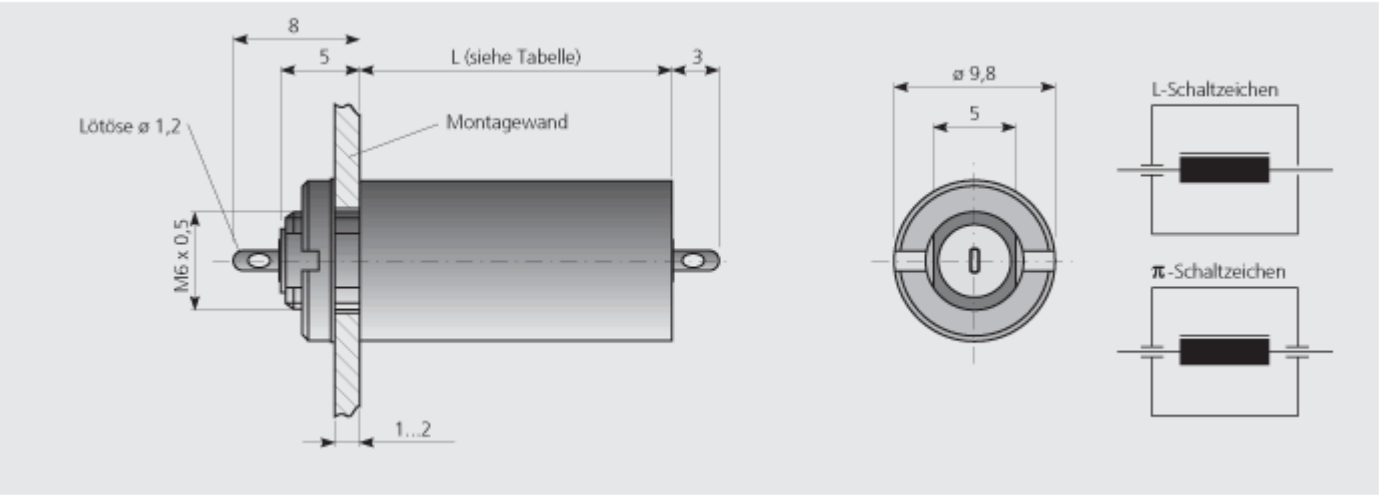

RoHS Konformitäts-Erklärung

Dieses Produkt hält die EU Richtlinie 2015/863/EU (Restriction of Hazardous Substances 3) sowie 1907/2006 REACH ein und ist bleifrei.

RoHS
2015/863/EU

Obwohl wir davon ausgehen, dass die Informationen in diesem Datenblatt den Tatsachen entsprechen, dürfen diese weder als Garantiedaten verstanden werden, für welche die Firma Emc-Technik & Consulting GmbH die gesetzliche Haftung übernimmt, noch als Erlaubnis oder Empfehlung, jedwede patentierte Erfindung ohne entsprechende Lizenz anzuwenden. Die Wahrheitsfindung obliegt dem Anwender. Technische Änderungen bei gleicher oder verbesserter Funktion vorbehalten.

Emc-Technik & Consulting GmbH
Emilienstraße 35 70563 Stuttgart

www.emc-technik.de
info@emc-technik.de

Tel.: 0711/7351081
Fax: 0711/7351083